AStar

スウェーデン式
サウンディングシステム

計測入力ＣＡＤ連動システム
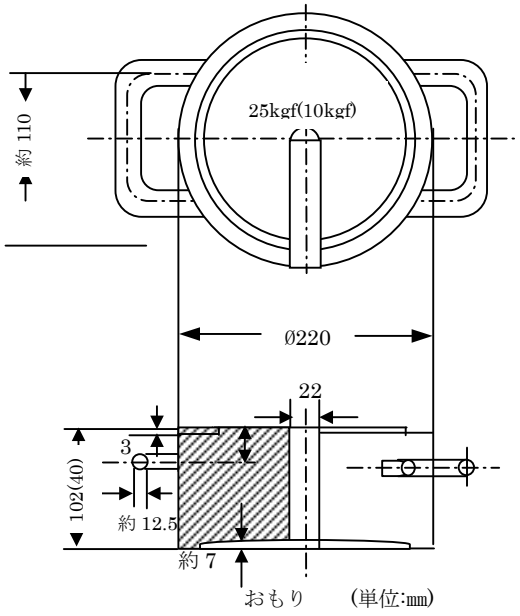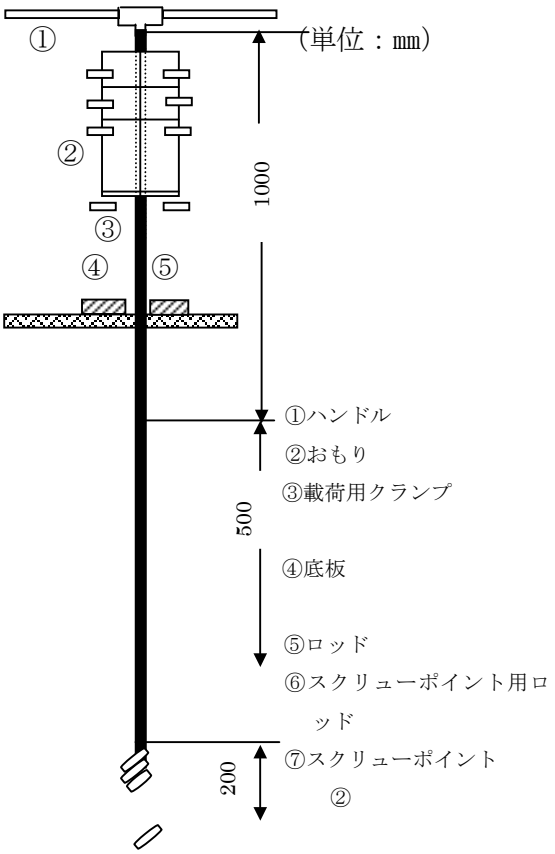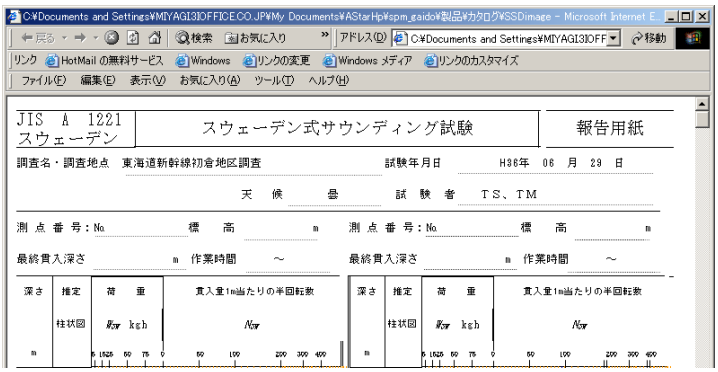
サウンディング機で調査した土壌を記録入力し、土質の硬度を計測値より対数関数(Ｌog)で算出し
土質記号と共にプリント出力できます。